DIGITUS Poste de travail (écran, clavier, souris) Montage mural

DA-90354
EAN 4016032383161

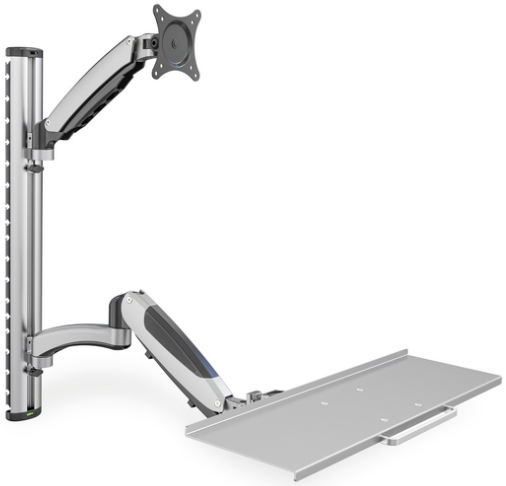

Monitor & Keyboard mount for LCD/LED max. load 8kg, VESA 100x100

Support mural universel pour le montage de l'écran et du clavier avec la possibilité de régler la hauteur de fonctionnement de façon flexible. Définissez un espace de fonctionnement dont la hauteur peut être rapidement ajustée par de nombreuses personnes, bien que de taille différente, en deux gestes rapides et de façon personnalisée. Lors du choix du support, référez-vous uniquement aux mesures VESA et veillez également au poids de l'écran pour vous assurer de la compatibilité.

Support universel pour fixer l'écran et le clavier au mur avec un réglage en hauteur flexible

- Câblage intégré
- Approprié pour les distances standard VESA 75 x 75, 100 x 100 mm
- Charge maximale allant jusqu'à 6 kg par bras
- Poids : 4,2 kg
- Dimensions : 700 × 700 × 520 mm

Attributes

- Style: Poste de travail PC

Package contents

- Support mural
- Vis pour montage d'écran
- Notice d'utilisation

Logistics						
	Number (pcs)	Weight (kg)	Depth (cm)	Width (cm)	Height (cm)	cm³
Packaging Unit Carton	2	12.66	78.00	25.50	23.00	45,747.00
Packaging Unit Inside	1	6.33	76.50	23.00	10.00	17,595.00
Packaging Unit Single	1	6.33	76.50	23.00	10.00	17,595.00
Net single without Packaging	0	4.82	83.40	73.00	60.00	365,292.00

More images:

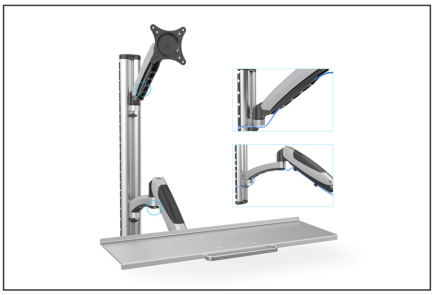

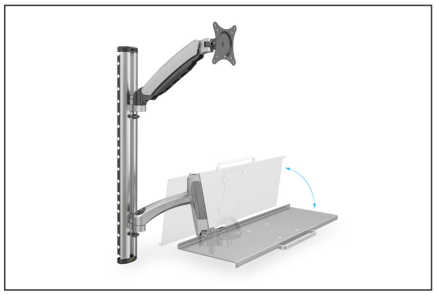

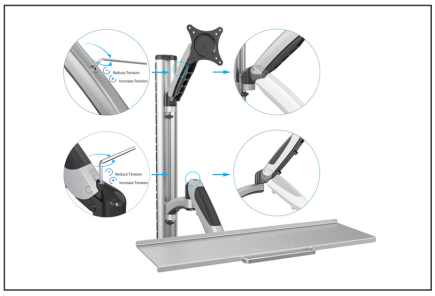
Reduce Tension
Increase Tension
Reduce Tension
Increase Tension

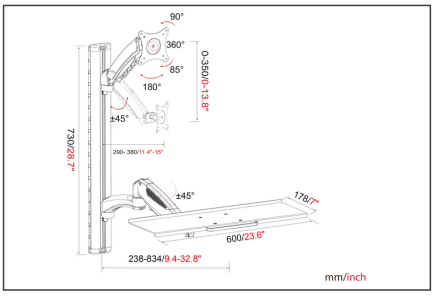
90°
360°
85°
180°
±45°
0-350/0-13.8"
730/28.7"
290- 380/11.4"-15"
±45°
178/7"
600/23.6"
238-834/9.4-32.8"
mm/inch

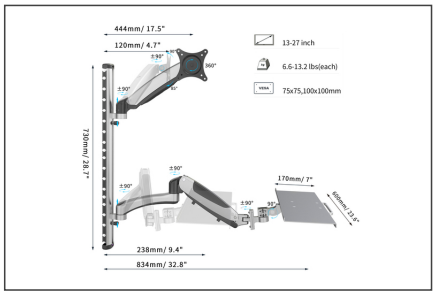
444mm/ 17.5"
120mm/ 4.7"
±90°
360°
±90°
±90°
13-27 inch
6.6-13.2 lbs(each)
75x75,100x100mm
730mm/ 28.7"
±90°
170mm/ 7"
±90°
91°
238mm/ 9.4"
834mm/ 32.8"

DIGITUS
FLEXIBLE
WALL MOUNT FOR
WORKSPACES