DIGITUS Support mural de moniteur LED/LCD universel

DA-90357
EAN 4016032382706

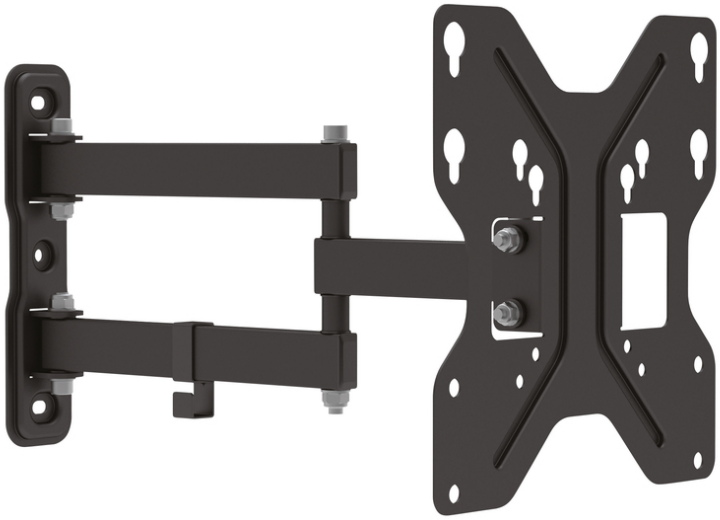

Support universel 3D pour téléviseur/moniteur jusqu'à 107cm(42") 15ø inclinaison et 180ø pivotement, max 30kg, VESA 200x200

Fixation murale universelle par trois niveaux de réglage pour une orientation entièrement souple de l'écran correspondant à l'angle souhaité. Le support mural universel permet le montage d'écrans LED et LCD et de téléviseurs de toutes les marques d'une taille allant jusqu'à 107 cm. Il vous suffit de prendre en compte la taille VESA, ainsi que le poids de votre écran afin de choisir une fixation murale appropriée.

Fixation murale universelle avec possibilités de réglage en trois dimensions

- Approprié pour les normes standard VESA 75 x 75, 100 x 100, 200 x 100 et 200 x 200 mm
- Pour la fixation murale des appareils avec une diagonale d'image de 48cm (19") jusqu'à 107cm (42")
- Charge maximale jusqu'à 30kg
- Poids : 1,7 kg

Package contents

- Support mural de téléviseur
- Vis pour montage d'écran
- Notice d'utilisation

Logistics						
	Number (pcs)	Weight (kg)	Depth (cm)	Width (cm)	Height (cm)	cm³
Packaging Unit Carton	7	15.40	26.50	28.00	47.00	34,874.00
Packaging Unit Inside	1	2.20	6.30	24.50	26.50	4,090.27
Packaging Unit Single	1	2.20	6.30	24.50	26.50	4,090.27
Net single without Packaging	0	1.90	24.00	23.00	39.30	21,693.60
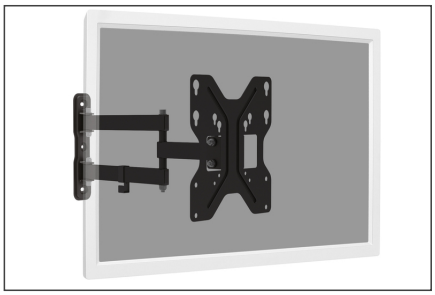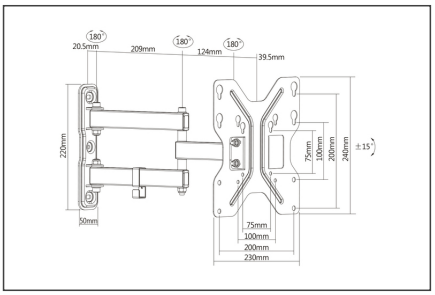
More images: